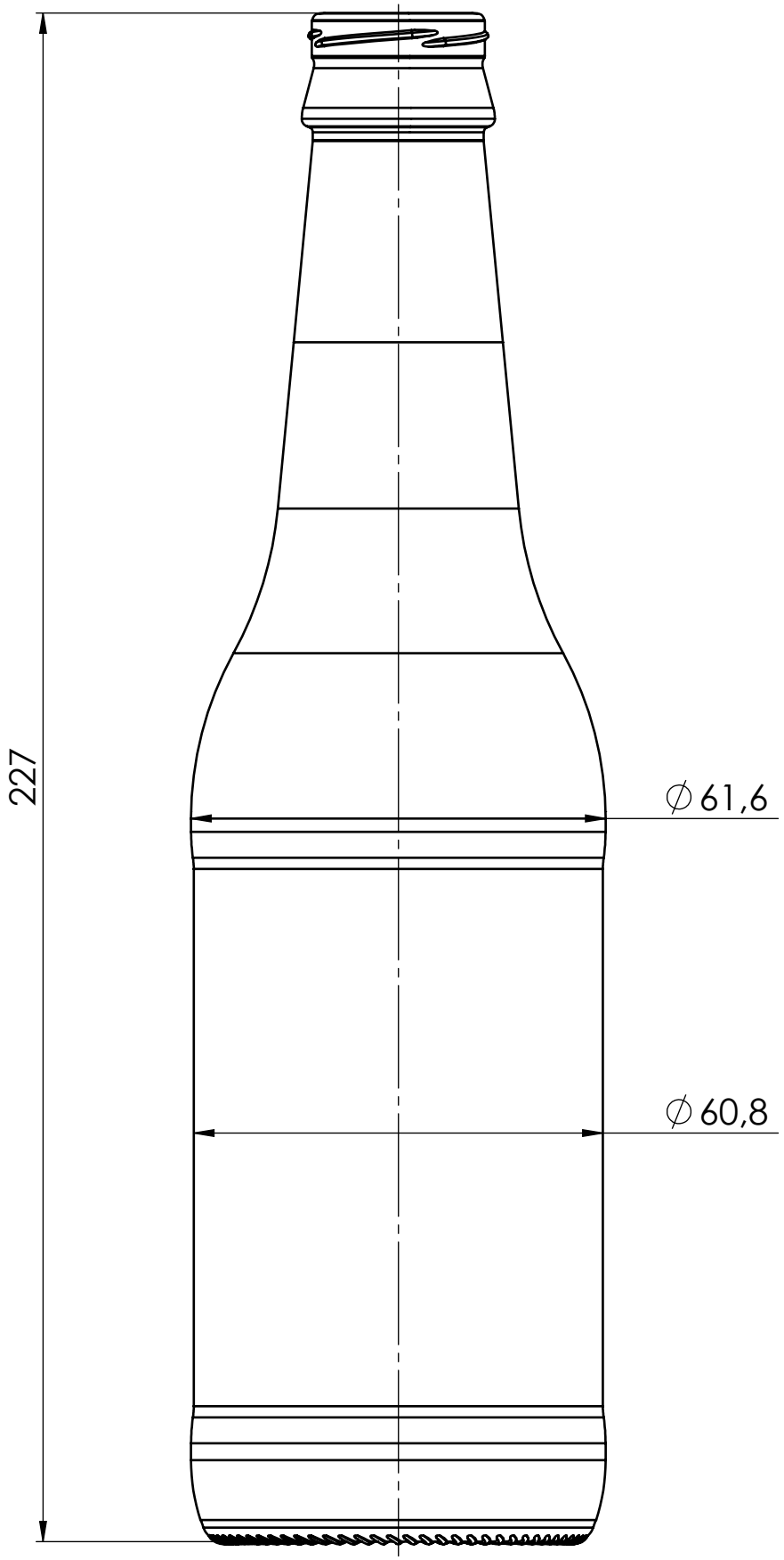

vidroporto
EMBALAGENS

LONG NECK 355ML NNPB